Общество с ограниченной ответственностью
ПРОЕКТНЫЙ ИНСТИТУТ
«ЗАПСИБАГРОПРОМТЕХПРОЕКТ»

Регистрационный номер №044 от 02.04.2009
НП СРОП «Западная Сибирь», № в гос.реестре СРО-П-026-17092009
Свидетельство № П-2014-017 от 06 июня 2014г.

Заказчик: АО "Птицефабрика "Челябинская"

«Восемь птичников с блоком бытовых помещений с клеточным оборудованием для содержания кур-несушек»

ПРОЕКТНАЯ ДОКУМЕНТАЦИЯ

Раздел 5. Сведения об инженерном оборудовании, о сетях инженерно-технического обеспечения.

Подраздел 5.**Сети связи**

IV этап строительства

Часть 15. Здание сортировки яиц с бытовым блоком №3г.

111940-3г-ИОС5.15

Том 5.5.15

Изм.	№ док.	Подп.	Дата

2023

Общество с ограниченной ответственностью
ПРОЕКТНЫЙ ИНСТИТУТ
«ЗАПСИБАГРОПРОМТЕХПРОЕКТ»

Регистрационный номер №044 от 02.04.2009
НП СРОП «Западная Сибирь», № в гос.реестре СРО-П-026-17092009
Свидетельство № П-2014-017 от 06 июня 2014г.

Заказчик: АО "Птицефабрика "Челябинская"

«Восемь птичников с блоком бытовых помещений с клеточным оборудованием для содержания кур-несушек»

ПРОЕКТНАЯ ДОКУМЕНТАЦИЯ

Раздел 5. Сведения об инженерном оборудовании, о сетях инженерно-технического обеспечения.

IV этап строительства

Подраздел 5.**Сети связи**

Часть 15. Здание сортировки яиц с бытовым блоком №3г.

111940-3г-ИОС5.15

Том 5.5.15

Главный инженер проекта: В.Ю.Мамонтов

2023

Разрешение на внесение изменений

Разрешение	Обозначение	111940-3г-ИОС5.15
№		«Восемь птичников с блоком бытовых помещений с клеточным оборудованием для содержания кур-несушек»

Изм	Лист	Содержание изменения	Код	Примечание

Изм. внес	Васильева		05.24	ООО Проектный институт «ЗАПСИБАГРОПРОМТЕХПРОЕКТ»	Лист	Листов
Составил					1	1
ГИП	Мамонтов		05.24			
Утв.						

Согласованно

Н.контр.

Содержание тома

Шифр	Наименование	Примечание
111940-3г-ИОС5.15.ПЗ.СТ	**Содержание тома**	4
111940-3г - ИОС5.15.ТЧ	**Текстовая часть**	
	1.Общие данные	5
	2.Сведения о проектируемой системы пожарной сигнализации и системы оповещения о пожаре	5
	3.Обоснование принятых систем пожарной сигнализации и оповещения	6
	4.Проектируемые внутриплощадочные линии связи, управления и диспетчеризации	6
	5.Пожарная сигнализация	6
	6. Охранная сигнализация	7
	7. Оповещение о пожаре	8
111940-3г -- ИОС5.15.ГЧ	**Графическая часть**	
	Здание сортировки яиц с бытовым блоком №3г по ПЗУ	9
Прилагаемые документы	Письмо ОГУ "ППС ЧО" №58 от 11 августа 2023г.	21
	Технические условия на подключение к сетям связи и сигнализации птичников №35-36, №37-38, №39-40 № 21 от 10.04.2024г.	22
	Приложение к техническим условиям на подключение к сетям связи и сигнализации птичников №35-36, №37-38, №39-40. План-схема прокладки линии связи и сигнализации	23

Согласовано

Взам. Инв. №

Подп. и дата

Инв. № подл.

Изм.	Кол.уч	Лист	№док	Подп.	Дата	111940-3г-ИОС5.15.СП		
Разраб.		Васильева			20.11.23	*Содержание тома*	Стадия	Лист	Листов
							П	1	1
ГИП		Мамонтов			20.11.23		ООО «ПИ «ЗАПСИБАГРО-ПРОМТЕХПРОЕКТ»		
Н. контр.		Ермакова			20.11.23				

1. Общие данные.

Данный проект выполнен на основании чертежей марки ИОС. Технические решения, принятые в чертежах проектной документации, соответствуют заданию на проектирование, выданным техническим условиям, требованиям действующих технических регламентов, стандартов, сводов правил и других документов, содержащих установленные требования.

Проект разработан в соответствии с:

СП 3.13131.2009 «Система оповещения и управления эвакуацией людей при пожаре».

СП486.1311500.2020 «Перечень зданий, сооружений, помещений и оборудования, подлежащих защите автоматическими установками пожаротушения и автоматической пожарной сигнализации».

СП484.1311500.2020 «Системы пожарной сигнализации и автоматической систем противопожарной защиты. Нормы и правила проектирования»

Р 071-2017 «Технические средства систем безопасности объектов. Обозначения условные графические элементов, технические средства охраны, систем контроля и управления доступом, систем охранного телевидения».

Строительство восьми птичников с блоком бытовых помещений с клеточным оборудованием для содержания кур-несушек разделено на 4 этапа:

I этап –Здание сортировки яиц с бытовым блоком №3а по ПЗУ

II этап - Здание сортировки яиц с бытовым блоком №3б по ПЗУ

III этап - Здание сортировки яиц с бытовым блоком №3в по ПЗУ

IV этап - Здание сортировки яиц с бытовым блоком №3г по ПЗУ

2. Сведения о проектируемой системы пожарной сигнализации и системы оповещения о пожаре.

В соответствии с техническими условиями: на Блок А №7 от 19.09.2023г., на Блок Б, Блок В и на Блок Г №8 от 10.04.2024., производственная связь телефонизации здания сортировки яиц с бытовым блоком предусматривается от существующей АТС до телекоммуникационного шкафа, установленного в комнате отдыха и приема пищи, кабелем ТПП. Кабель прокладывается на тросе по существующим опорам освещения и по трубостойкам, установленным на кровле зданий.

Для выполнения линий связи, диспетчеризации и управления проектом предусматривается передача ОП сигнала от шкафа, установленного в здании сортировки яиц с бытовым блоком до АТС птицефабрики, по оптико-волоконной линии, по существующим опорам освещения и по трубостойкам, установленным на кровле зданий.

Вывод сигнала о срабатывании пожарной сигнализации на ЦУС («01») ПЧ №210 Центрального отряда ОГУ «ППС ЧО», предусмотрен с АТС птицефабрики.

3. Обоснование принятых систем пожарной сигнализации и оповещения.

В соответствии с нормами пожарной безопасности СП486.1311500.2020 «Перечень зданий, сооружений, помещений и оборудования, подлежащих защите автоматическими установками пожаротушения и автоматической пожарной сигнализацией», система автоматической пожарной сигнализации запроектирована для обнаружения пожара и сообщения о месте его возникновения на ПЦН.

4. Проектируемые внутриплощадочные линии связи, управления и диспетчеризации.

Система автоматического управления, поддерживает режимные параметры оборудования в зависимости от изменения тепловых нагрузок системы отопления (погодозависимое управление), работой отопительного оборудования, обеспечивает защиту оборудования при аварийных ситуациях, а также сигнализацию о нарушениях режима работы.

Раздел пожарно-охранной сигнализации разработан в соответствии с требованиями руководящих и нормативных документов МВД и МЧС России.

Согласно ПУЭ установки автоматической пожарной сигнализации и системы оповещения людей о пожаре в части обеспечения надежности электроснабжения отнесены к электроприемнику 1-ой категории. Монтаж приборов выполнить в соответствии с требованиями правил производства и приемки работ, правил техники безопасности, ПУЭ и требований заводов изготовителей.

Электропитание прибора ПОС осуществляется по 1 категории:

- от сети переменного тока напряжением 220В;
- При отключении сетевого питания, прибор ПОС автоматически переходит на питание от встроенной аккумуляторной батареи.

Заземление системы пожарной сигнализации и оповещения выполнить в соответствии с требованиями НПБ 88-2001*, ПУЭ, СНиП 3.05.06, ГОСТ12.1.030 осуществляется путем присоединения защитного проводника питающего кабеля к РЕ-шине шкафа силового.

5. Пожарная сигнализация

Система автоматической пожарной сигнализации запроектирована для обнаружения пожара и сообщения о месте его возникновения на ПЦН.

Прибор приемно-контрольный «Сигнал-10» для пожарной сигнализации устанавливаются на стене в шкафу «Атлантик» на отм. 1,5м от уровня пола, в помещении сортировки яиц.

Передача ОП сигналов с ПЦН прибора предусмотрена через телекоммуникационный шкаф, установленный на АТС птицефабрики.

Сигналы о пожаре поступают на прибор по шлейфам:

-от дымовых извещателей ИП 212-63,

- тепловых извещателей ИП 103-5/1-А3 ИБ, расположенных на стене на высоте, 1м., от уровня потолка (ниже балок и конструкций) и включаемых последовательно в шлейф пожарной сигнализации.

- от линейных тепловых извещателей – ИП212 152 ЛМД, расположенных на стене помещения объекта (минимальное расстояние до осветительного оборудования 0,5м.)

Для подачи сигнала о пожаре в случае его визуального обнаружения предусматривается размещение ручных пожарных извещателей ИП 535-26 "Север", на путях эвакуации людей на высоте 1,5м от пола, но не более 50 м друг от друга.

Сеть пожарной сигнализации выполняется огнестойким кабелем КПСВВнг(А)-FRLS 1х2х0,5 прокладываемым открыто по стенам, на тросе и в кабель-канале. По стене кабель крепиться огнестойкими элементами. Кабельная линия в этом исполнении сохраняет работоспособность в течении времени в условиях пожара.

Для электропитания прибора ПС применяется резервный источник питания с аккумуляторной батареей 7.0 А/ч, основное питание-220В. Время работы системы в дежурном режиме не менее 24 часов, в режиме «пожар» не менее 3часов.

Проектом предусмотрено отключение вентиляции при пожаре контрольным кабелем КВВГнг-FRLS 7х1.5, 4х4.5, независимого расцепителя ВРУ-1.

Сеть пожарной сигнализации выполняется проводом КПСВВнг(А)-FRLS 1х2х0,5 прокладываемым в гофротрубе ПВХ по стене (не распространяющий горение), способной сохранять работоспособность при пожаре.

Предусмотрена установка оповещателей пожарных, световой табло "Выход" ОПОП 1-R3.

6. Охранная сигнализация.

Охранной сигнализацией оборудуются помещения в соответствии с руководящим документом РД 78.36.003-02 «Инженерно-техническая укрепленность. Технические средства охраны.

Требования и нормы проектирования по защите объектов от преступных посягательств».

В соответствии с руководящим документом помещение относится к подгруппе БI и оборудуются однорубежной системой охранной сигнализации.

Прибор приемно-контрольный «Сигнал-ВК-4» устанавливается на стене в шкафу «Атлантик» на отм. 1,5м от уровня пола.

Для электропитания прибора применяется резервный источник питания с аккумуляторной батареей 2.3 А/ч, основное питание-220В.

Для этого в необходимом помещении по шлейфу сигнализации выполняется:

- блокировка дверей на проникновение извещателем ИО 102-32 «Полюс»
- блокировка окон на открывание извещателем «Фотон-Ш».

В ШС включаются все виды охранных извещателей (работающие на размыкание и на замыкание, пассивные, питающиеся от шлейфа и с отдельным питанием). Нарушение взятого на охрану ШС переводит его в состояние «Тревога проникновения».

Сеть охранной сигнализации выполняется проводами: КПСВВнг-LS 2*0,5 и КОПСЭВ- FRLS нг 4*0.5, прокладываемых открыто по стене и в кабель-канале.

7. Оповещение о пожаре.

Проектом предусматривается система оповещения и управление эвакуацией на основании СП3.13131.2009 «Система оповещения и управления эвакуация людей при пожаре».

Тип СОУЭ принят-1.

Оповещение людей о пожаре и управление эвакуацией осуществляется путем установки оповещателей настенных светозвуковых ОПОП 124-R3.

Сети оповещения выполняются проводом КПСВЭВнг-FRLS 2х1.5 прокладываемым по открыто по стене и в кабель-канале.

Схема структурная пожарной сигнализации.

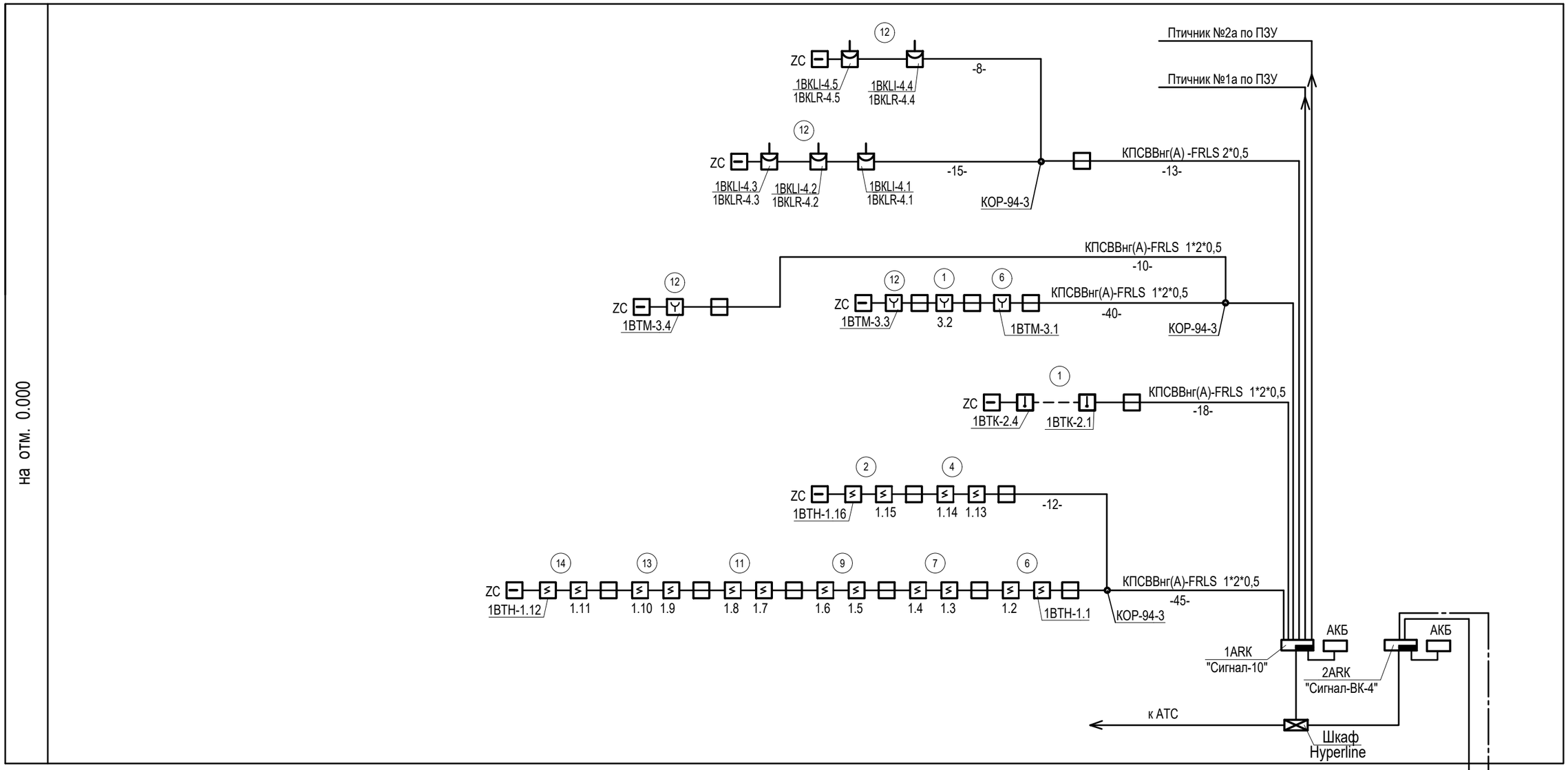

Схема структурная охранной сигнализации.

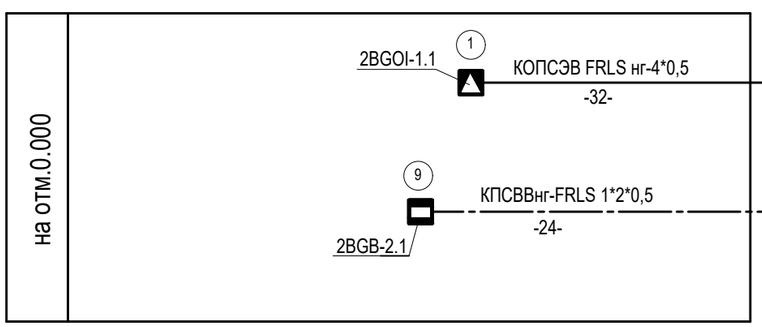

Изм.	Кол.	Лист	N док.	Подпись	Дата
Разраб.		Васильева			11.23
Н.контр.		Ермакова			11.23

111940-3г-ИОС5.15

«Восемь птичников с блоком бытовых помещений с клеточным оборудованием для содержания кур-несушек»

Здание сортировки яиц с бытовым блоком
Охранно-пожарная сигнализация

Стадия	Лист	Листов
П	1	9

Схемы структурные пожарной и охранной сигнализации

ООО Проектный институт ЗАПСИБАГРО ПРОМТЕХПРОЕКТ

Взам. инв. N

Подпись и дата

Инв. N подлин

Формат А3

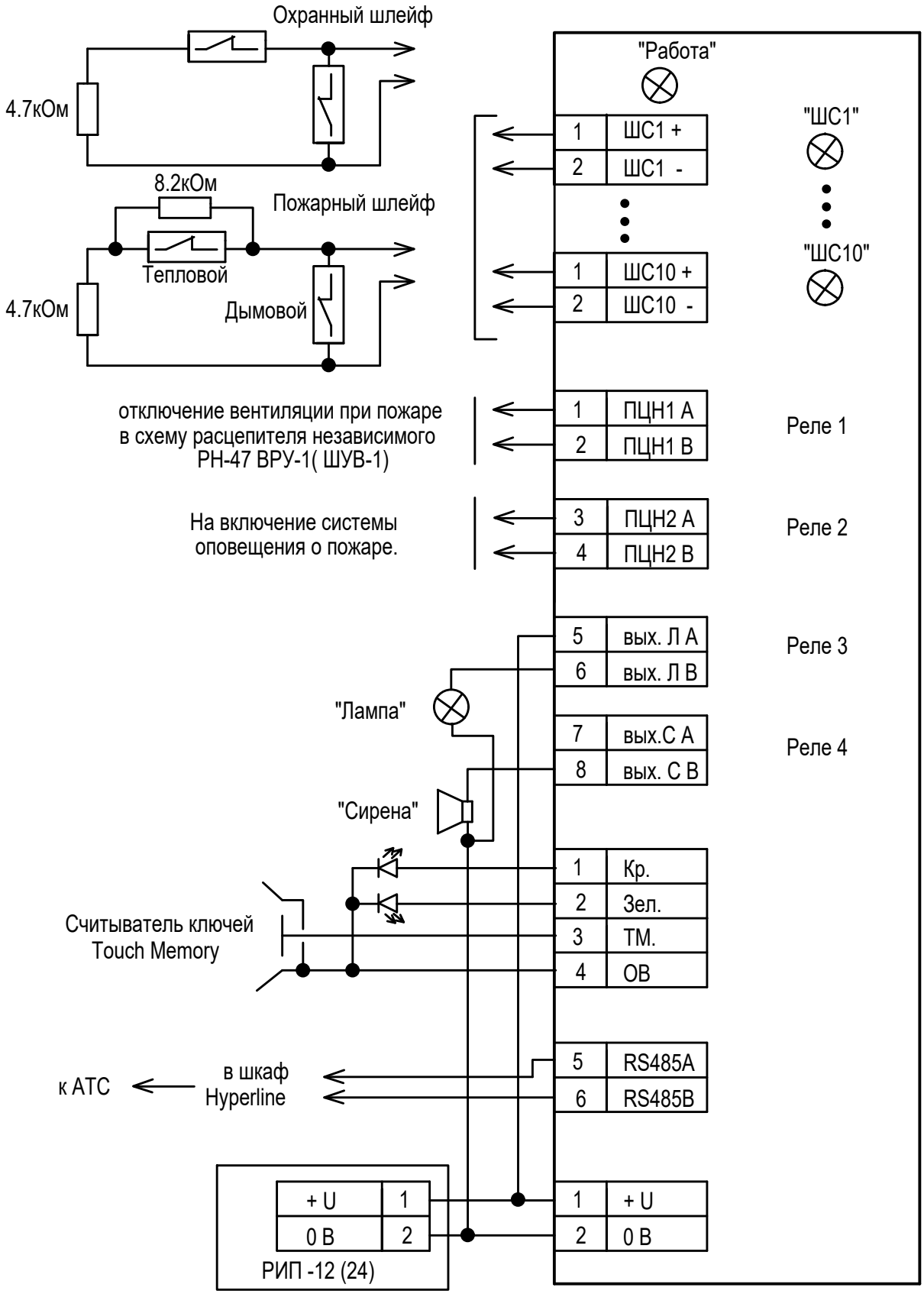

Изм.	Кол.	Лист	N док.	Подпись	Дата	111940-3г-ИОС5.15			
						«Восемь птичников с блоком бытовых помещений с клеточным оборудованием для содержания кур-несушек»			
Разраб.		Васильева			11.23	Здание сортировки яиц с бытовым блоком Охранно-пожарная сигнализация	Стадия	Лист	Листов
							П	2	
Н.контр.		Ермакова			11.23	Схема внешних соединений прибора 1ARK "Сигнал-10".	ООО Проектный институт ЗАПСИБАГРО ПРОМТЕХПРОЕКТ		

Взам. инв. N

Подпись и дата

Инв. N подлин.

Формат А4

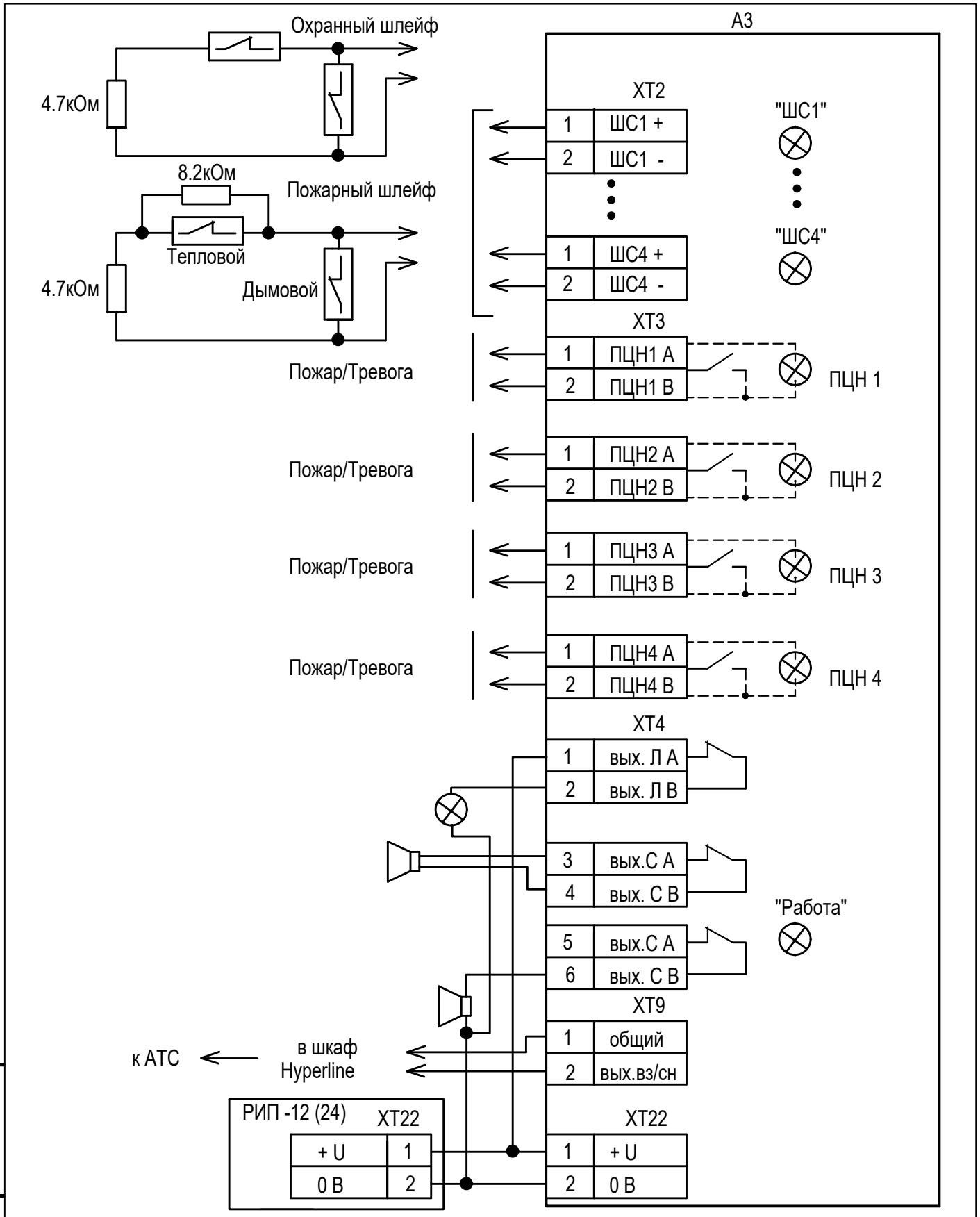

Взам. инв. N	Подпись и дата	Инв. N подлин.

Изм.	Кол.уч	Лист	Nдок.	Подпись	Дата
Разраб.		Васильева			11.23
Н. контр.		Ермакова			11.23

111940-3г-ИОС5.15

«Восемь птичников с блоком бытовых помещений с клеточным оборудованием для содержания кур-несушек»

Здание сортировки яиц с бытовым блоком
Охранно-пожарная сигнализация

Стадия	Лист	Листов
П	3	

Схема внешних соединений прибора 2ARK "Сигнал-ВК-4".

ООО Проектный институт ЗАПСИБАГРО ПРОМТЕХПРОЕКТ

Формат А4

Из схемы внешних соединений
прибора 1АРК "Сигнал-10"

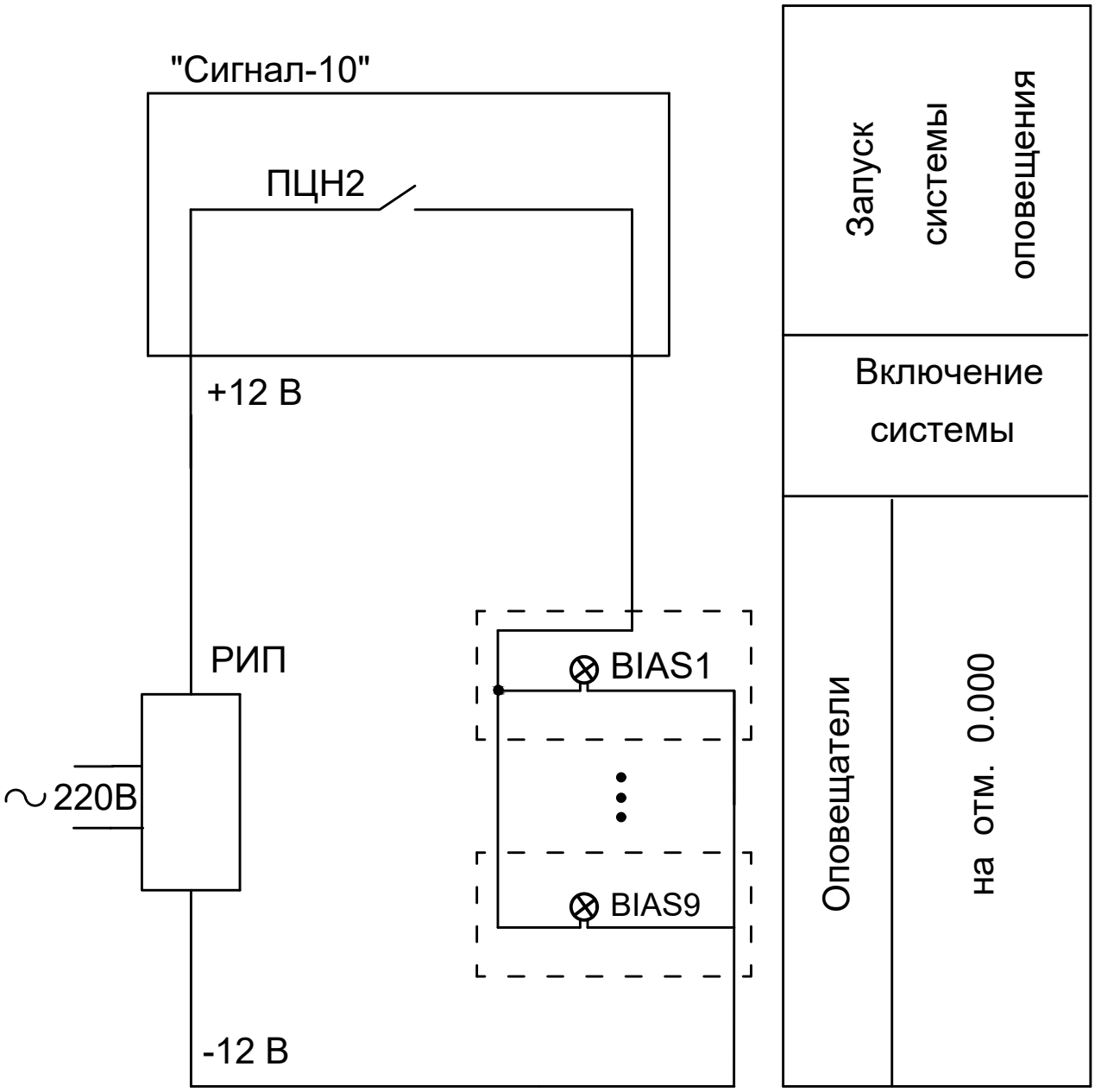

Изм.	Кол.	Лист	N док	Подпись	Дата	111940-3г-ИОС5.15		
						«Восемь птичников с блоком бытовых помещений с клеточным оборудованием для содержания кур-несушек»		
Разраб.		Васильева			11.23	Здание сортировки яиц с бытовым блоком Охранно-пожарная сигнализация	Стадия	Лист	Листов
							П	4	
Н.контр.		Ермакова			11.23	Схема оповещения о пожаре.	ООО Проектный институт ЗАПСИБАГРО ПРОМТЕХПРОЕКТ		

Взам. инв. N

Подпись и дата

Инв. N подлин.

Формат А4

Поз. обозн.	Наименование	Кол.	Примечание
	Аппаратура по месту.		
SB	Пост управления кнопочный со	1	
	встроенными элементами:		
	№1 - КЕ081 , исп. 4, К , "Пуск".		
	№2 - АЕ121221, 24 В , "Включено".		
	ПКУ 15 -21.121 -54У2 ТУ 16-526.333-74		
KV	Реле ПЭ -21 -5Уз = 12В. ТУ 16.523.457.80	1	4з и 4р конт.
	Монтажные изделия.		
	Кабель КВВГнг-FRLS 7*1,5кв.мм	21	м
	ГОСТ 1508 - 78*Е		

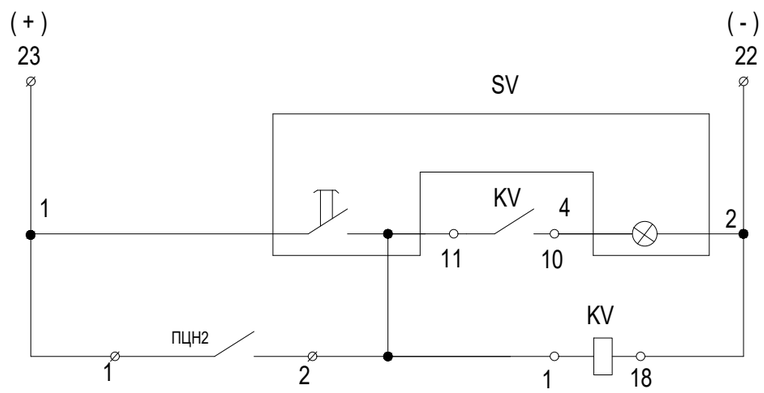

Цепи отключения вентсистем при пожаре.

Дистанционное отключение.

Автоматическое отключение.

Лучевой комплект приемного пульта ППС -1

Схема внешних проводок

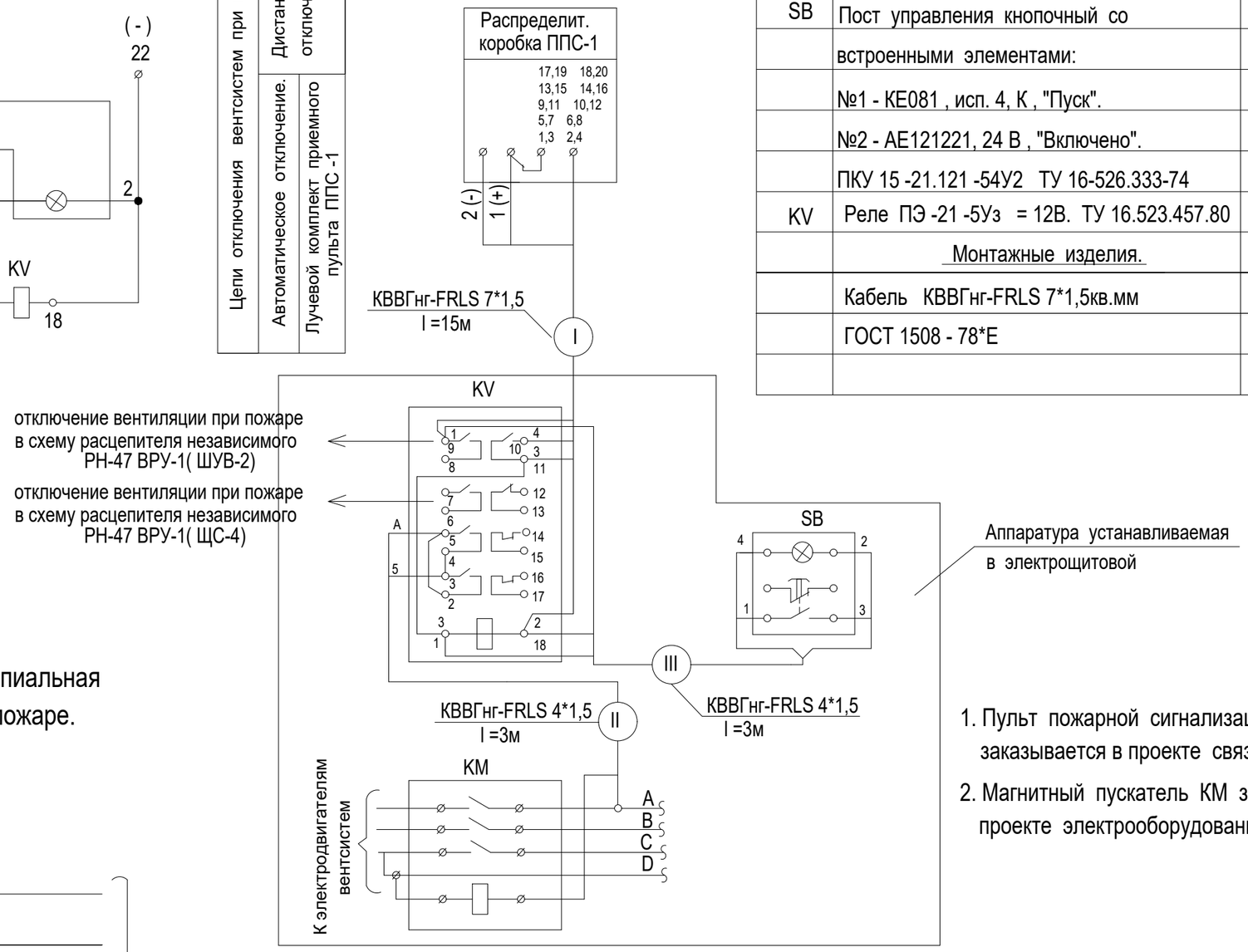

1. Пульт пожарной сигнализации ППС -1 заказывается в проекте связи и сигнализации.
2. Магнитный пускатель КМ заказывается в проекте электрооборудования.

Схема электрическая принципиальная отключения вентсистем при пожаре.

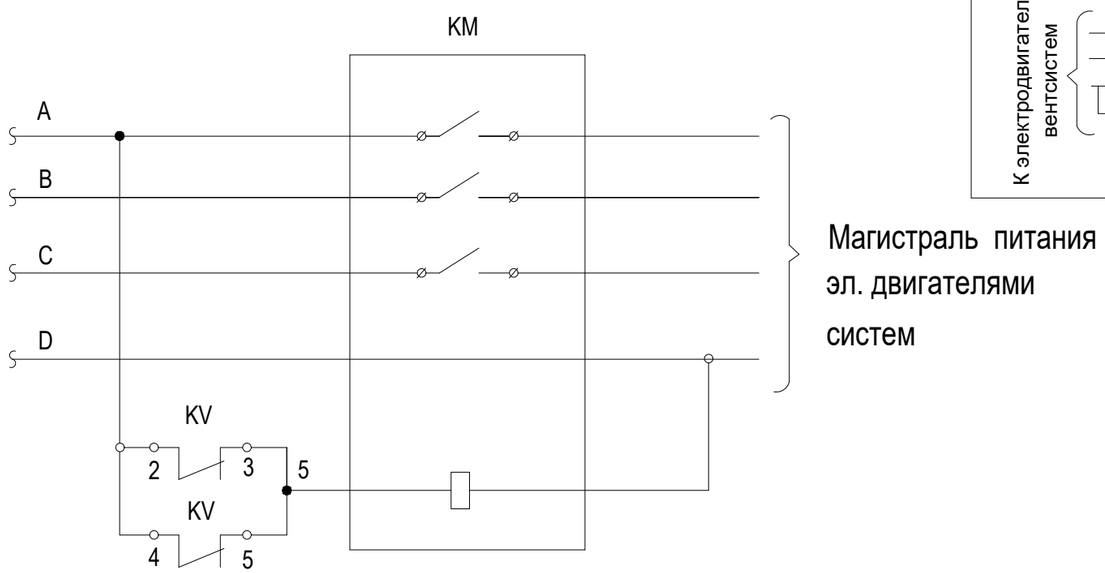

Изм.	Кол.	Лист	N док	Подпись	Дата
Разраб.		Васильева			09.21
Н.контр.		Ермакова			09.21

111940-3г-ИОС5.15

«Восемь птичников с блоком бытовых помещений с клеточным оборудованием для содержания кур-несушек»

Здание сортировки яиц с бытовым блоком
Охранно-пожарная сигнализация

Стадия	Лист	Листов
П	5	

Схема отключения вентиляции при пожаре 1ARK "Сигнал-10 ".

ООО Проектный институт ЗАПСИБАГРО ПРОМТЕХПРОЕКТ

Взам. инв. N

Подпись и дата

Инв. N подлин.

Формат А3

План на отм. 0,000

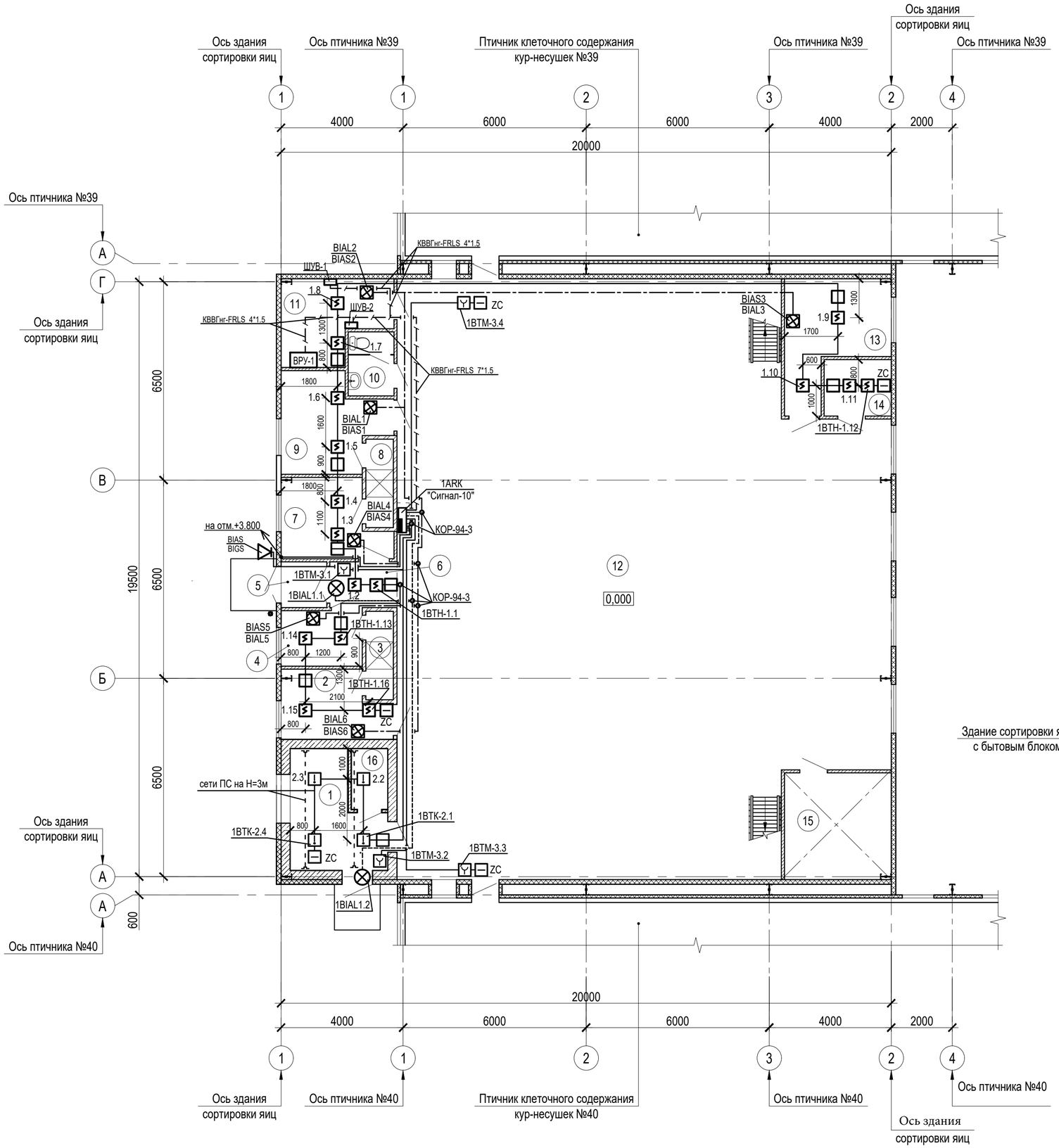

Экспликация помещений

Номер помещения	Наименование	Площадь, м²	Кат.* помещения
1	Теплогенераторная	9,85	Г
2	Гардероб специальной одежды (муж.)	7,2	
3	Душевая (муж.)	2,5	
4	Гардероб уличной одежды (муж.)	4,7	
5	Тамбур	2,2	
6	Коридор	3,05	
7	Гардероб уличной одежды (жен.)	7,9	
8	Душевая (жен.)	2,5	
9	Гардероб специальной одежды (жен.)	9,6	
10	Санузел	3,0	
11	Электрощитовая	8,65	В4
12	Помещение сортировки яиц	289,1	В3
13	Комната отдыха и приема пищи	11,1	
14	Помещение уборочного инвентаря	4,0	В4
15	Венткамера	12,15	В4
16	Санузел	2,3	

Схема компоновки

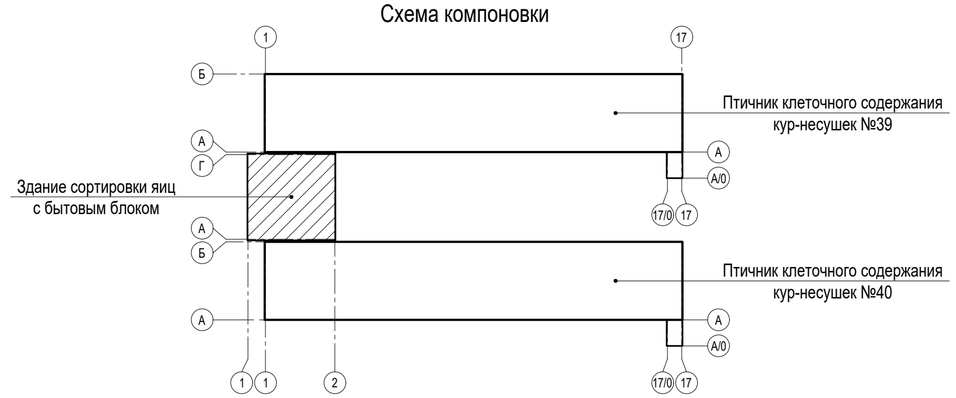

Взам. инв. N	Подпись и дата	Инв. N подлин.

Изм.	Кол.	Лист	N док.	Подпись	Дата	111940-3г-ИОС5.15 «Восемь птичников с блоком бытовых помещений с клеточным оборудованием для содержания кур-несушек»			
Разраб.		Васильева			11.23	Здание сортировки яиц с бытовым блоком Охранно-пожарная сигнализация	Стадия	Лист	Листов
							П	6	
Н.контр.		Ермакова			11.23	План сетей пожарной сигнализации на отм.0.000	ООО Проектный институт ЗАПСИБАГРО ПРОМТЕХПРОЕКТ		

Формат А2

План на отм. 0,000

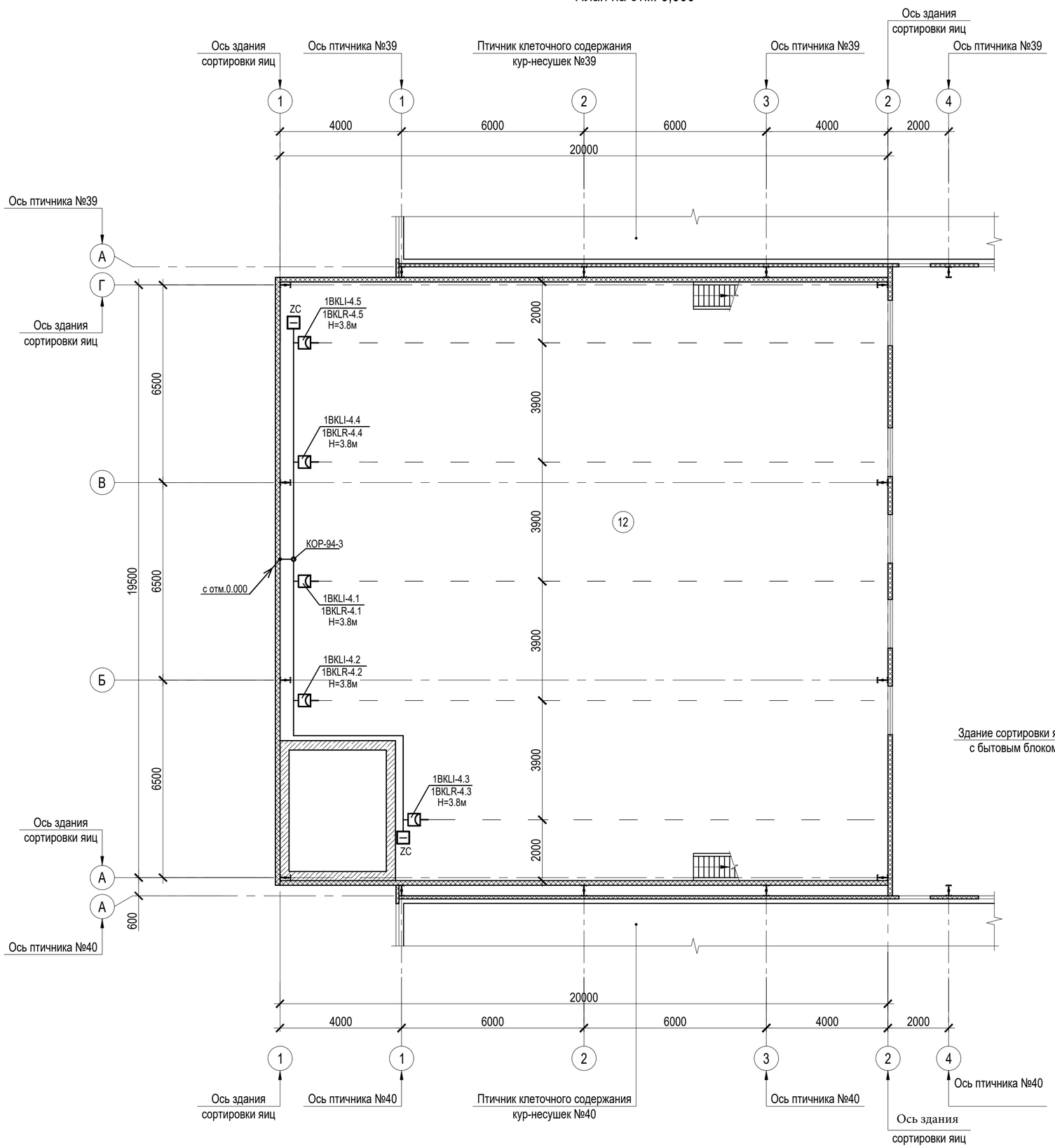

Экспликация помещений

Номер поме-щения	Наименование	Площадь, м²	Кат.* поме-щения
1	Теплогенераторная	9,85	Г
2	Гардероб специальной одежды (муж.)	7,2	
3	Душевая (муж.)	2,5	
4	Гардероб уличной одежды (муж.)	4,7	
5	Тамбур	2,2	
6	Коридор	3,2	
7	Гардероб уличной одежды (жен.)	7,9	
8	Душевая (жен.)	2,5	
9	Гардероб специальной одежды (жен.)	9,6	
10	Санузел	3,0	
11	Электрощитовая	8,65	В4
12	Помещение сортировки яиц	289,1	В3
13	Комната отдыха и приема пищи	11,1	
14	Помещение уборочного инвентаря	4,0	В4
15	Венткамера	12,15	В4
16	Санузел	2,3	

Схема компоновки

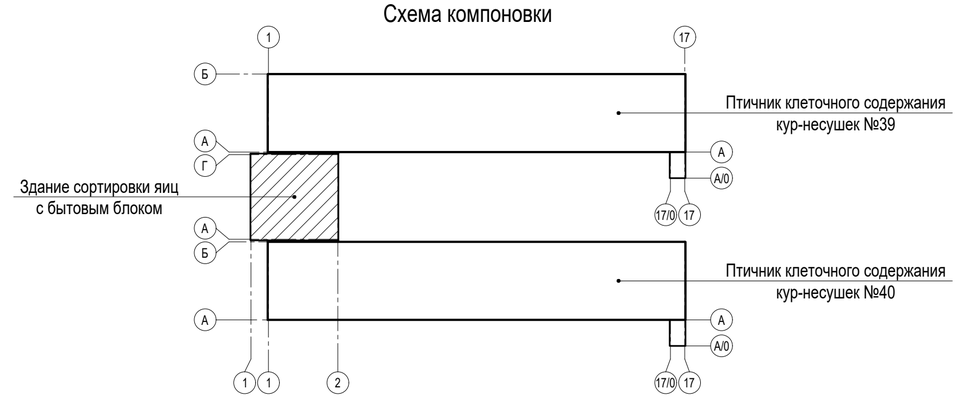

Взам. инв. N	Подпись и дата	Инв. N подлин

Изм.	Кол.	Лист	N док.	Подпись	Дата	111940-3г-ИОС5.15 «Восемь птичников с блоком бытовых помещений с клеточным оборудованием для содержания кур-несушек»			
Разраб.		Васильева			11.23	Здание сортировки яиц с бытовым блоком Охранно-пожарная сигнализация	Стадия	Лист	Листов
							П	7	
Н.контр.		Ермакова			11.23	План сетей пожарной сигнализации на отм.+3.800	ООО Проектный институт ЗАПСИБАГРО ПРОМТЕХПРОЕКТ		

Формат А2

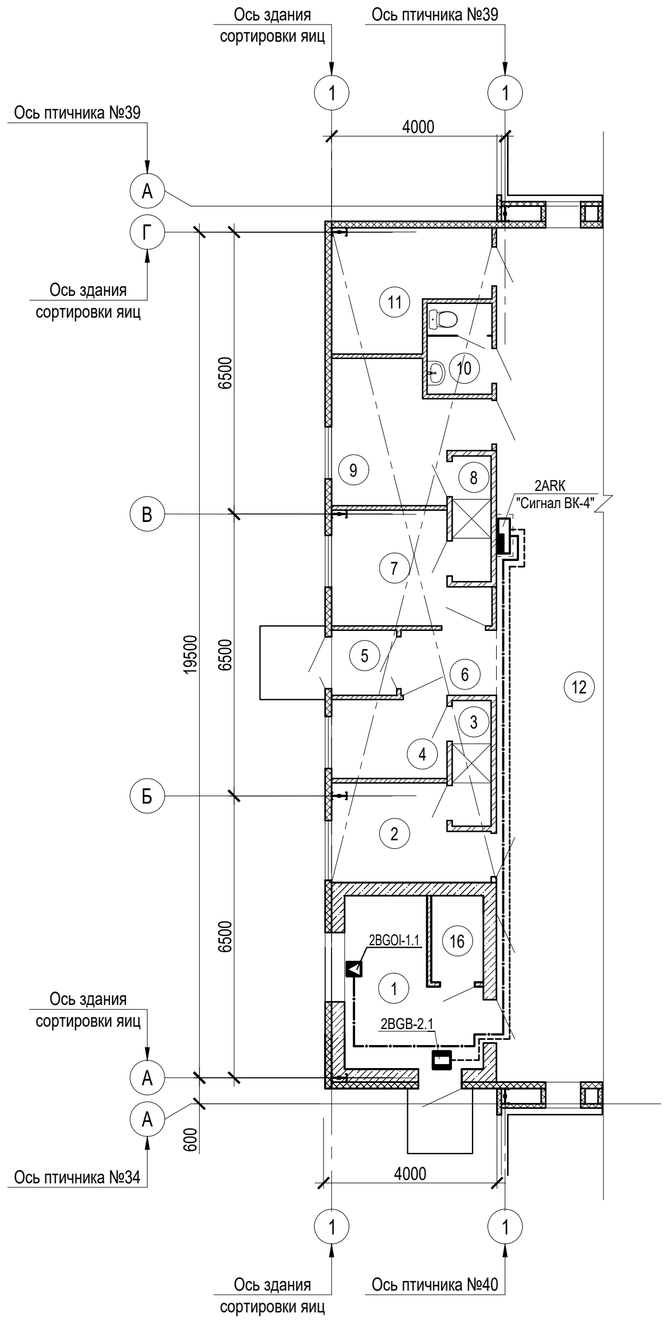

Расчет емкости аккумуляторной батареи приемно-контрольного прибора 1АРК "Сигнал-10"

Удаленный точечный модуль	Ток в мА	Кол-во уст-в	Ток общий в дежурном режиме в мА	Ток общий в режиме тревоги в мА
"Сигнал-10" - прибор приемно-контрольный пожарный	200	1	200	200
"ИП - 212 - 63" - извещатель пожарный дымовой	0,05/ 0,05	16	0.8	0.8
"ИП - 513-10" - извещатель пожарный ручной	0,05/ 0,05	4	0.2	0.2
"ИП -103-5/1-АЗ ИБ" - извещатель пожарный тепловой	0.05	4	0.2	0.2
"ИП 212-152ЛМД" - извещатель пожарный линейный	0,05/ 0,05	5	0.25	0.25
« Маяк-12К» - оповещатель звуковой внешний	70	1	0	70
Итого:			201.45	271.45
Расчетная емкость аккумуляторной батареи, мА*ч			201.45*24=4834.8	271.45 *3=814.35
Емкость аккумуляторной батареи			7,0 А*ч	

Экспликация помещений

Номер поме-щения	Наименование	Площадь, м^2	Кат.* поме-щения
1	Теплогенераторная	9,85	Г
2	Гардероб специальной одежды (муж.)	7,2	
3	Душевая (муж.)	2,5	
4	Гардероб уличной одежды (муж.)	4,7	
5	Тамбур	2,2	
6	Коридор	3,2	
7	Гардероб уличной одежды (жен.)	7,9	
8	Душевая (жен.)	2,5	
9	Гардероб специальной одежды (жен.)	9,6	
10	Санузел	3,0	
11	Электрощитовая	8,65	В4
12	Помещение сортировки яиц	289,1	В3
13	Комната отдыха и приема пищи	11,1	
14	Помещение уборочного инвентаря	4,0	В4
15	Венткамера	12,15	В4
16	Санузел	2,3	

Схема расположения оборудования в навесном шкафу

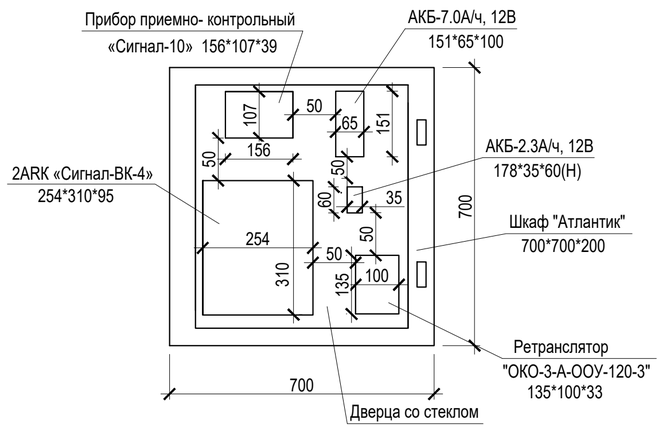

Изм.	Кол.	Лист	N док.	Подпись	Дата	111940-3г-ИОС5.15 «Восемь птичников с блоком бытовых помещений с клеточным оборудованием для содержания кур-несушек»			
Разраб.		Васильева			11.23	Здание сортировки яиц с бытовым блоком Охранно-пожарная сигнализация	Стадия	Лист	Листов
							П	8	
Н.контр.		Ермакова			11.23	План сетей охранной сигнализации на отм.0.000	ООО Проектный институт ЗАПСИБАГРО ПРОМТЕХПРОЕКТ		

Взам. инв. N | Подпись и дата | Инв. N подлин

Формат А2

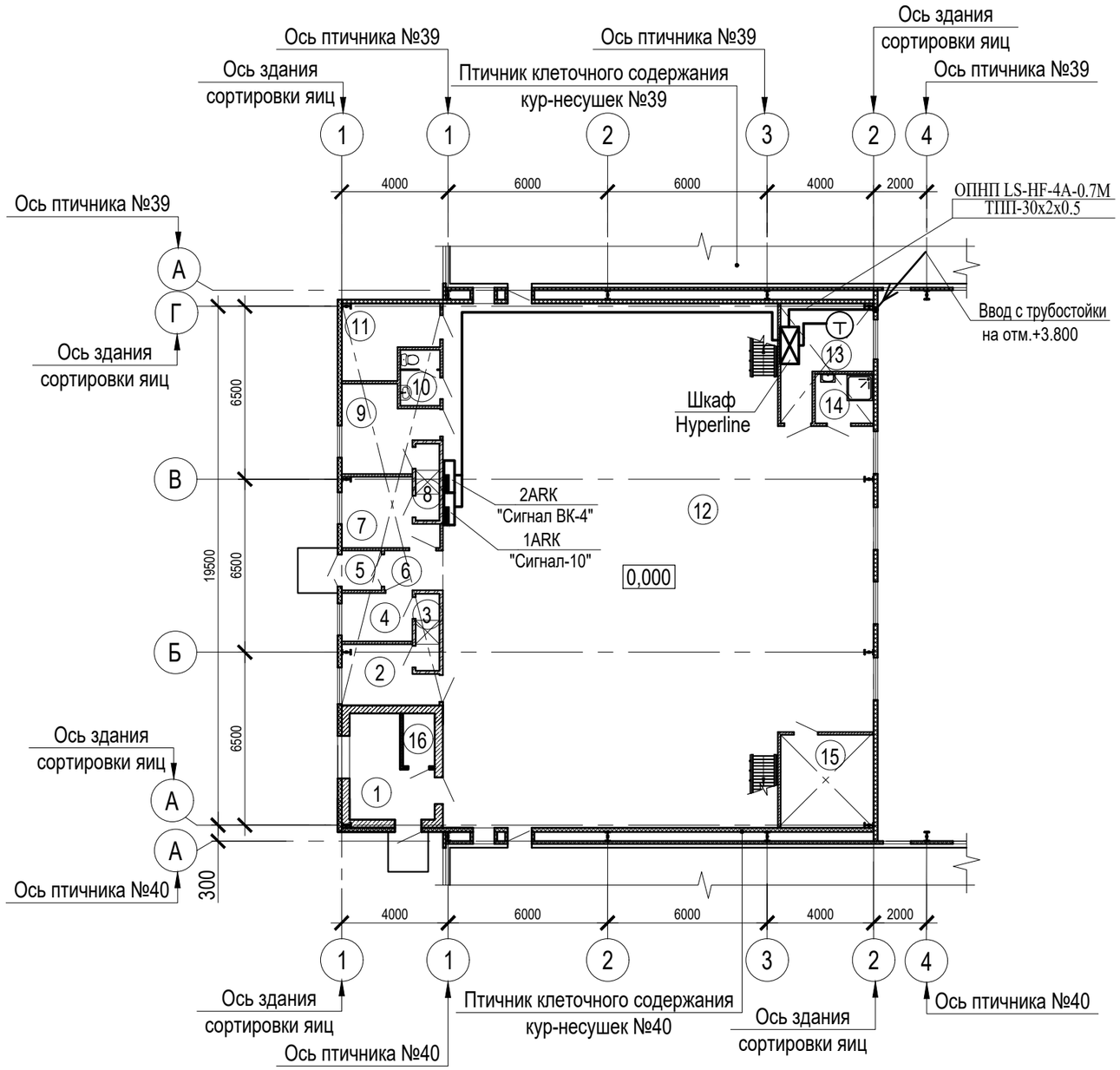

Экспликация помещений

Номер помещения	Наименование	Площадь, м^2	Кат.* помещения
1	Теплогенераторная	9,85	Г
2	Гардероб специальной одежды (муж.)	7,2	
3	Душевая (муж.)	2,5	
4	Гардероб уличной одежды (муж.)	4,7	
5	Тамбур	2,2	
6	Коридор	3,2	
7	Гардероб уличной одежды (жен.)	7,9	
8	Душевая (жен.)	2,5	
9	Гардероб специальной одежды (жен.)	9,6	
10	Санузел	3,0	
11	Электрощитовая	8,65	В4
12	Помещение сортировки яиц	289,1	В3
13	Комната отдыха и приема пищи	11,1	
14	Помещение уборочного инвентаря	4,0	В4
15	Венткамера	12,15	В4
16	Санузел	2,3	

Схема компоновки

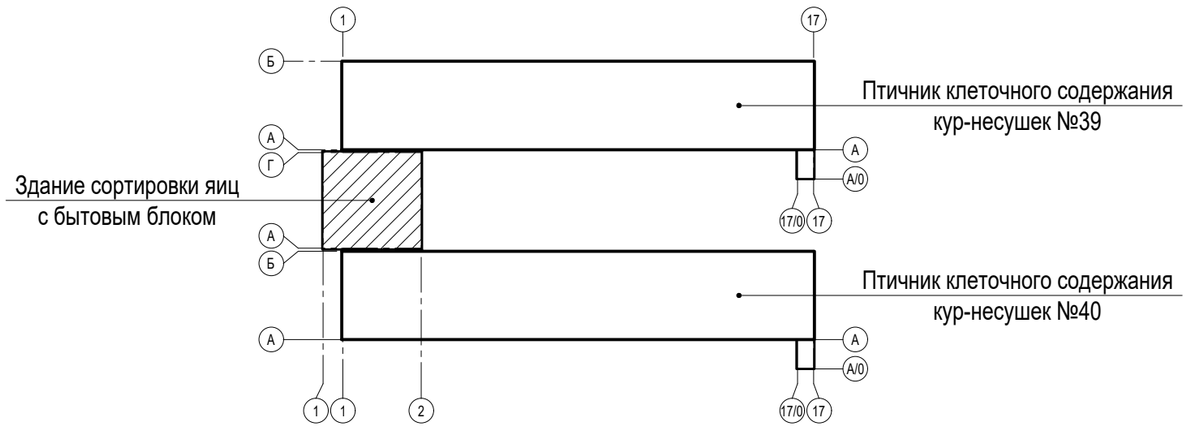

Примечания

Шкаф необходимо подсоединить в контур заземления с помощью провода ПВ3х4,0 мм

Взам. инв. №	
Подп. и дата	
Инв.№ подл.	

Изм.	Кол.	Лист	N док	Подпись	Дата	111940-3г-ИОС5.15			
						«Восемь птичников с блоком бытовых помещений с клеточным оборудованием для содержания кур-несушек»			
Разраб.		Васильева			10.23	Здание сортировки яиц с бытовым блоком Системы связи	Стадия	Лист	Листов
							П	9	
Н.контр.		Ермакова			10.23	План сетей связи на отм. 0.000	ООО Проектный институт ЗАПСИБАГРО ПРОМТЕХПРОЕКТ		

Формат А3

Позиция	Наименование и техническая характеристика	Тип, марка, обозначение документа, опросного листа	Код оборудования, изделия, материала	Завод-изготовитель	Единица изм-ния	Коли-чество	Масса единицы кг	Примечания
1	2	3	4	5	6	7	8	9
	ПОЖАРНАЯ СИГНАЛИЗАЦИЯ.							
1	Прибор управления на 10 шлейфов	«Сигнал-10»		ООО «МПП ВЭРС» Г.Новосибирск	шт.	1		
2	Батарея аккумуляторная 7.0 А/ч ,12В	АКБ – 7.0 А/ч		ЗАО «Тинко» г. Москва	шт.	1		
3	Извещатель пожарный тепловой искробезопасный	"ИП -103-5/1-А3 ИБ"		тоже	шт.	4		
4	Извещатель пожарный дымовой	"ИП- 212- 63"		тоже	шт.	16		
5	Извещатель пожарный дымовой линейный	"ИП 212-152ЛМД"		ДИП-ИНТЕЛЕКТ г. Обнинск	шт.	5		
6	Звуковой оповещатель	«Свирель- 2 »		ЗАО «Тинко» г. Москва	шт.	1		
7	Световой оповещатель	« Маяк-12-С»		тоже	шт.	1		
8	Коробка универсальная	УК – Р – 0,5 - 30			шт.	14		
9	Резистор	МЛТ- 0,125- 8,2-кОм		ЗАО «Тинко» г. Москва	шт.	7		
10	Кабель огнестойкий, сеч. 1*2* 0,5 кв. мм	КПСВВнг(А)-FRLS		Компания «СПб Комплект»	км	0.22		
11	Коробка ответвительная	КОР-94-3			шт.	3		
12	Извещатель пожарный ручной, IP66	ИП 535-26 "Север"		ЗАО «Тинко» г. Москва	шт	4		
13	Кабель - канал, 20*10 мм				м	16		
14	Кабель - канал, 25*25 мм				м	21		
15	Оповещатель пожарный световой, табло "Выход"	ОПОП 1-R3		НПК "Рубеж"	шт	2		
16	Проволока d=4мм	ГОСТ 3282-74			м	10		
19	Анкер	К 675			шт	4		
20	Полоски-пряжки	К 395 УХЛ2			шт	24		
21	Зажим троссовый	К 676			шт	4		
22	Муфта натяжная	К 798 У3			шт	2		
23	Шкаф настенный с прозрачным стеклом, разм.700*700*200, IP66	"Атлантик"		ТФС-Екатеренбург	шт.	1		

Взам. инв. №

Подп. и дата

Инв.№ подл.

Изм.	Кол.	Лист	N док.	Подпись	Дата	111940-3г-ИОС5.15.1С			
						«Восемь птичников с блоком бытовых помещений с клеточным оборудованием для содержания кур-несушек»			
Разраб.		Васильева			09.21	Здание сортировки яиц с бытовым блоком Охранно-пожарная сигнализация	Стадия	Лист	Листов
							П	1	2
Н. контр.		Ермакова			09.21	Спецификация оборудования, изделий и материалов.	ООО Проектный институт ЗАПСИБАГРО ПРОМТЕХПРОЕКТ		
ГИП		Мамонтов			09.21				

Формат А3

Позиция	Наименование и техническая характеристика	Тип, марка, обозначение документа, опросного листа	Код оборудования, изделия, материала	Завод-изготовитель	Единица изм-ния	Коли-чество	Масса единицы кг	Примечания
1	2	3	4	5	6	7	8	9
	ОХРАННАЯ СИГНАЛИЗАЦИЯ.							
24	Прибор управления на 4 шлейфа со встроенным блок-реле	«Сигнал-ВК-4»		НПО «Сибирский Арсенал» Г.Новосибирск	шт.	1		
25	Батарея аккумуляторная 2,3 А/ч ,12,0 В	АКБ – 2,3 А/ч		тоже	шт.	1		
26	Извещатель магнитоконтактный	ИО 102 – 32 «Полюс»		тоже	шт.	1		
27	Извещатель инфракрасный пассивный	«Фотон-Ш»		тоже	шт.	1		
28	Провод с медными жилами, сеч . 0,35 кв.мм	НВМ , ГОСТ 17515 - 72			км	0.001		
29	Коробка соединительная	КС - 2			шт.	1		
30	Кабель, сеч. 2 * 0,5 кв.мм	КПСВВнг-LS			км	0.02		
31	Кабель, сеч. 4 * 0,5 кв.мм	КОПСЭВ FRLS нг		ООО«Кабель-Сити» г.Подольск	км	0.025		
	ОПОВЕЩЕНИЕ О ПОЖАРЕ							
32	Батарея аккумуляторная 4,5 А / ч.	АКБ - 4,5 А/ч		ЗАО «Тинко» г. Москва	шт	1		
33	Оповещатель пожарный светозвуковой, внутр. исп., 12В	ОПОП 124-R3		НПК "Рубеж"	шт	5		
34	Резервный источник питания 12В ,5А	« Скат – 1200 Р/ 5»		ЗАО «Тинко» г. Москва	шт	1		
35	Кабель, сеч. 2*1,5 кв.мм	КПСВЭВнг-FRLS		ООО»Кабель-Сити» г.Подольск	км	0.05		
36	Кабель - канал, 20*10 мм				м	30		
37	Коробка ответвительная	КОР-94-3			шт.	3		
	ОТКЛЮЧЕНИЕ ВЕНТИЛЯЦИИИ ПРИ ПОЖАРЕ.							
38	Кабель контрольный , сеч. 7 * 1,5 кв.мм	КВВГнг-FRLS, ГОСТ 1508 – 78*Е			м	21		
39	Кабель контрольный , сеч. 4 * 1,5 кв.мм	КВВГнг-FRLS, ГОСТ 1508 – 78*Е			м	17		
40	Кабель - канал, 20*10 мм				м	9		

Взам. инв. №

Подп. и дата

Инв.№ подл.

Позиция	Наименование и техническая характеристика	Тип, марка, обозначение документа, опросного листа	Код оборудования, изделия, материала	Завод-изготовитель	Единица изм-ния	Коли-чество	Масса единицы кг	Примечания
1	2	3	4	5	6	7	8	9
1	Шкаф настенный 19-дюймовый (19"), 9U, 500x600x600мм, стеклянная дверь	Hyperline TWB-0966-GP-RAL9004		Hyperline г. Москва	шт.	1		
2	Плинт соединительный, на 10 пар, неразмыкаемый		Артикул: KR-PLP-10-CON-0	Тоже	шт.	1		
3	Блок розеток, горизонтальное размещение, 8xSchuko, базовые, 10А, С14	Hyperline SHZ19-8SH-S-IEC		Тоже	шт.	1		
4	Медиаконвертеров	NetLink GE-920(A/B)20SC		NetLink	комп	1		
5	Оптический кросс	КРУН-4		Тоже	шт.	1		
6	Провод установочный, одножильный, сеч.1*4.0 кв.мм	ПВ3, ГОСТ 6323-79		ПК "Севкабель" г.Санкт-Петпрбург	м	5		
7	Кабель экранированный, не распространяющий горение, сеч.2*0.5 кв.мм	КСПВЭ, ГОСТ 31565-2012.		НПП «КРОМКАБЕЛЬ»	м	25		
8	Телефонный аппарат	Panasonic KX-TS2352RUB			шт	1		
9	Мини- АТС на 48 внутренних и 12 внешних линий.	Maxicom MP48			шт	1		устанавливается в АТС

Взам. инв. №

Подп. и дата

Инв.№ подл.

Изм.	Кол.	Лист	N док.	Подпись	Дата	111940-3г-ИОС5.15.2С		
						«Восемь птичников с блоком бытовых помещений с клеточным оборудованием для содержания кур-несушек»		
Разраб.		Васильева			10.23	Здание сортировки яиц с бытовым блоком Системы связи	Стадия: П	Лист:	Листов: 1
Н. контр.		Ермакова			10.23	Спецификация оборудования, изделий и материалов.	ООО Проектный институт ЗАПСИБАГРО ПРОМТЕХПРОЕКТ		
ГИП		Мамонтов			10.23				

Формат А3

МИНИСТЕРСТВО ОБЩЕСТВЕННОЙ БЕЗОПАСНОСТИ
ЧЕЛЯБИНСКОЙ ОБЛАСТИ

**ОБЛАСТНОЕ
ГОСУДАРСТВЕННОЕ УЧРЕЖДЕНИЕ
«ПРОТИВОПОЖАРНАЯ СЛУЖБА
ЧЕЛЯБИНСКОЙ ОБЛАСТИ»**
ЦЕНТРАЛЬНЫЙ ОТРЯД

ПОЖАРНАЯ ЧАСТЬ № 210
Российская ул., д.27, р.п. Октябрьский,
г. Копейск ,Челябинской области, 456658
тел / факс (8-35139) 23-901
e-mail: op210@mail. ru

от 11 августа 2023г._ **№_58__**
на № __1574___от _10.08.2023г.___

Заместителю генерального
директора - главному инженеру
Акционерное Общество
«Птицефабрика Челябинская»
Е.Г. Михайличенко

Уважаемый Евгений Геннадьевич

На ваш запрос для разработки проектной документации по объекту: «Восемь птичников с блоком бытовых помещений с клеточным оборудованием для содержания кур-несушек».

Довожу до Вашего сведения, что в ПЧ № 210 Центрального отряда ОГУ « ППС ЧО» в боевом расчёте находится 1 пожарный автомобиль на базе ГАЗ-33086 АЦ 2,6-40(33086), в резерве ЗИЛ-130 АЦ40(130)63б. Штатная численность пожарной части 24 человека. Численность дежурного караула находящегося на боевом дежурстве 5 человек. Оперативное время прибытия на объект с учётом обработки вызова, сбора личного состава караула и пути следования, составляет 4 минуты, при условии, что дежурный караул находится в подразделении.

Оперативное время прибытия по повышенному номеру вызова других подразделений

ПЧ № 202- 1АЦ-19 мин.
ПЧ 110- 2АЦ-21 мин.
ПЧ №107- 1АЦ-22 мин.
37 ПСЧ- 1АЦ-31 мин.
36 ПСЧ- 2АЦ-37 мин.

Начальник ПЧ № 210 В.В. Сорокин

Алексей Альбертович
Хренов 8(35139)23-901

АКЦИОНЕРНОЕ ОБЩЕСТВО
«Птицефабрика Челябинская»
Юридический адрес: проезд Научный, д. 17, этаж 3, помещение X, вн. тер. г. муниципальный округ Черемушки, г. Москва, 117246
Почтовый адрес: территория Птицефабрика Челябинская, г. Копейск, Челябинская область, 456658
mail@chepfa.ru
тел (351) 255 94 48
факс (351) 255 94 00
ИНН 7430008205
КПП 772801001
ОГРН 1037401636139

Руководителю проектной организации

10.04.2024 № 21

Технические условия
на подключение к сетям связи и сигнализации птичников №35-36, №37-38, №39-40

Предусмотреть проектом:

1. Прокладку по существующим опорам сети наружного освещения кабеля оптоволоконного ОПНП-LS-HF-4А-0.7М (4 волокна) от телекоммуникационного шкафа блока бытовых помещений птичников №№33-34 до телекоммуникационного шкафа в каждом блоке бытовых помещений птичников №№35-36, №№37-38, №№39-40. Предусмотреть дополнительные опоры и стойки для крепления кабеля от последней осветительной опоры на юго-западном углу птичника №35 до ввода в блоки бытовых помещений птичников №№39-40.

2. Прокладку по существующим опорам сети наружного освещения кабеля связи ТПП 50×2×0,5 от телекоммуникационного шкафа блока бытовых помещений птичников №№33-34 до телекоммуникационного шкафа в блоке бытовых помещений птичников №№35-36. Предусмотреть дополнительные опоры и стойки для крепления кабеля от последней осветительной опоры на юго-западном углу птичника №35 до ввода в блок бытовых помещений птичников №№39-40.

3. Прокладку по предусмотренным проектом опорам и кронштейнам кабеля связи ТПП 30×2×0,5 от блока бытовых помещений птичников №№35-36 до блока бытовых помещений птичников №№37-38; кабеля связи ТПП 30×2×0,5 от блока бытовых помещений птичников №№37-38 до блока бытовых помещений птичников №№39-40.

4. Шкаф телекоммуникационный, настенный, 19-и дюймовый Hyperline TWB-0966-GP-RAL9004. Место установки шкафа в блоках бытовых помещений птичников №№35-36, №№37-38, №№39-40 определить проектом.

5. Наполнение шкафа телекоммуникационного:
- кроссовый узел АТС, не менее чем под 10 плинтов;
- блок розеток для 19-и дюймовых шкафов;
- кроссовый узел для оптоволокна и медиаконвертеры типа NetLink GE-920(A/B)20SC.

Срок действия технических условий – 2 года.

Приложение к техническим условиям
на подключение к сетям связи и сигнализации птичников №35-36, №37-38, №39-40

План - схема прокладки линий связи и сигнализации

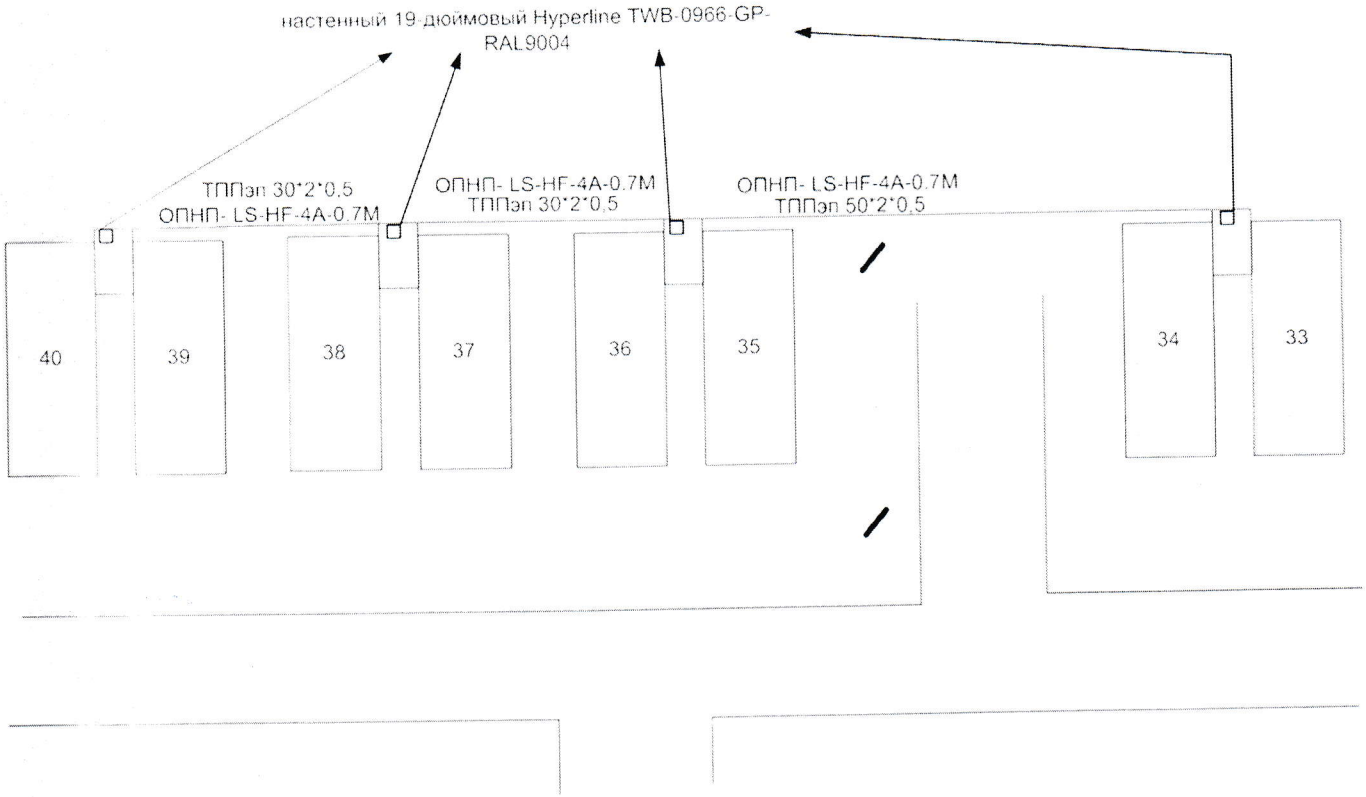

Главный энергетик И.С. Трусков

Мазур Е.Б.
8 351 255 94 09